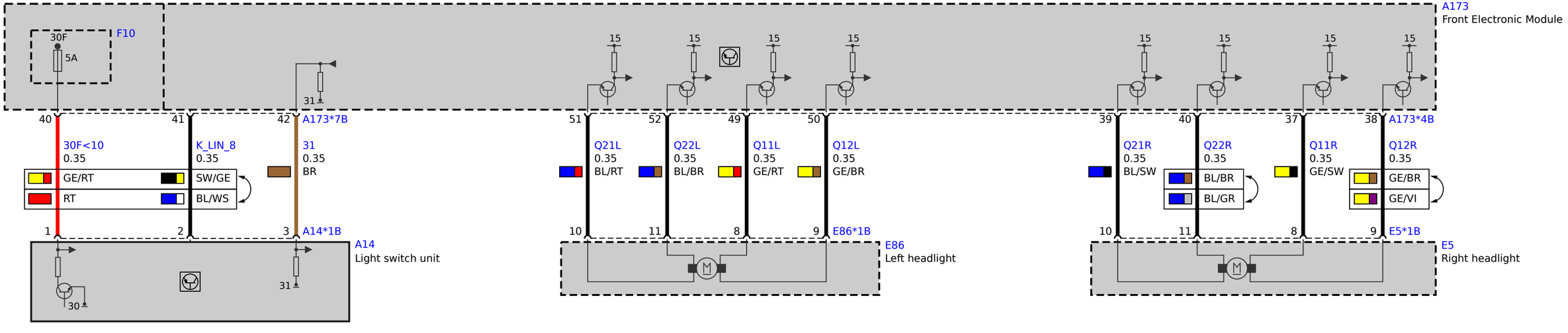
A173
Front Electronic Module
F10
30F
5A
15
31
40
41
42
A173*7B
30F<10
0.35
K_LIN_8
0.35
31
0.35
BR
GE/RT
RT
SW/GE
BL/WS
1
2
3
A14*1B
A14
Light switch unit
30
51
52
49
50
Q21L
0.35
BL/RT
Q22L
0.35
BL/BR
Q11L
0.35
GE/RT
Q12L
0.35
GE/BR
10
11
8
9
E86*1B
E86
Left headlight
39
40
37
38
A173*4B
Q21R
0.35
BL/SW
Q22R
0.35
BL/BR
BL/GR
Q11R
0.35
GE/SW
Q12R
0.35
GE/BR
GE/VI
10
11
8
9
E5*1B
E5
Right headlight